FR **MODE D'EMPLOI**

UDO HEISIG GMBH
THE DISPOSABLES COMPANY

UNIFLEX® TUR-tablier récepteur

NON STERILE

Utilisation conforme : recouvrement d'appareil opératoire, recueil et évacuation de liquides pendant la durée d'une utilisation. Pour montage sur la table d'opération. Avec lien à nouer aux hanches, à la poitrine ou au cou.

1

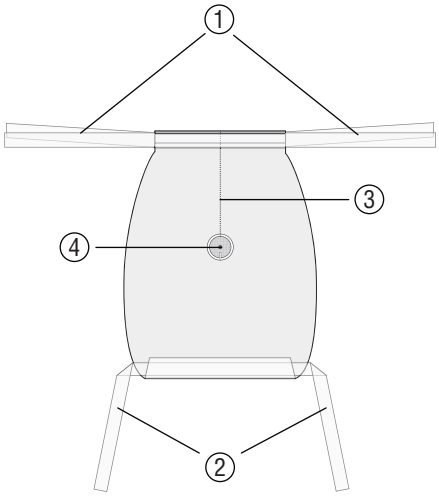

Déplier le sac collecteur TUR de telle sorte que les sangles de fixation (1) (2) soient accessibles. Le raccord d'écoulement (3) est dirigé vers le bas (cf. aussi figure 4) et le soudure (4) vers la table d'opération.

2

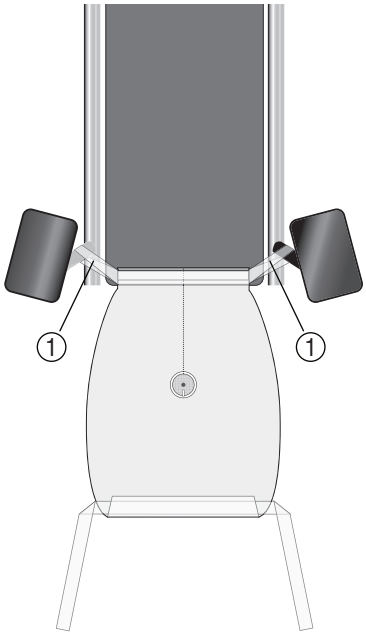

Fixer les sangles de fixation (1) à l'endroit approprié de la table d'opération.

3

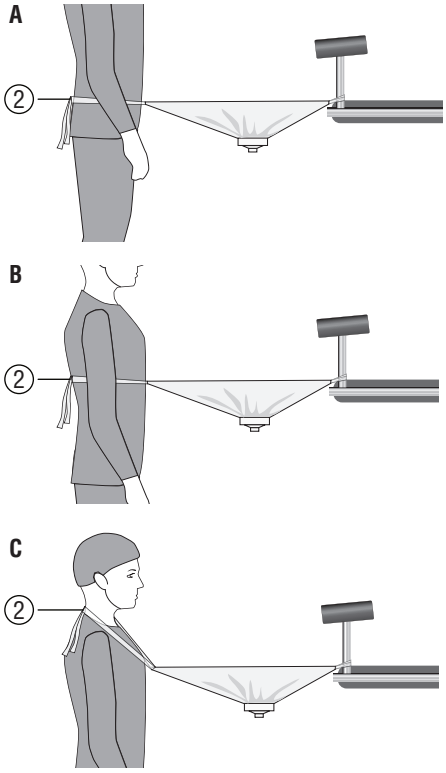

Les liens (2) permettent d'attacher le sac collecteur autour (A) des hanches, (B) de la poitrine ou (C) du cou. S'il est correctement fixé, le sac collecteur TUR ne peut pas se détacher de lui-même.

4

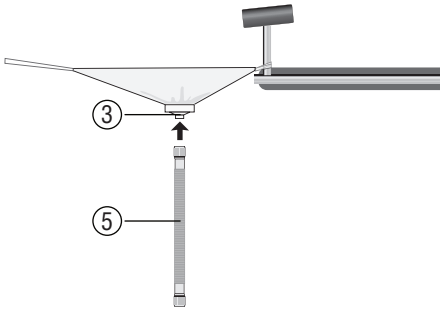

Connecter le tuyau annelé (5) (vendu séparément) au raccord d'écoulement (3) du sac collecteur.

5

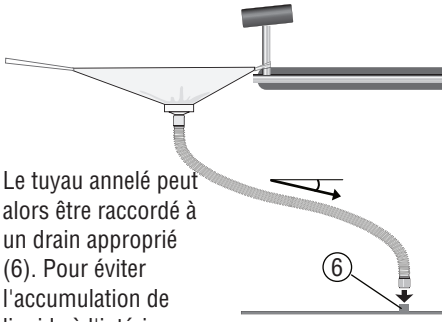

Le tuyau annelé peut alors être raccordé à un drain approprié (6). Pour éviter l'accumulation de liquide à l'intérieur du tuyau de vidange, il faut veiller à ce que l'inclinaison du tuyau soit constante.

Des adaptateurs appropriés pour le drain sont disponibles séparément.

6

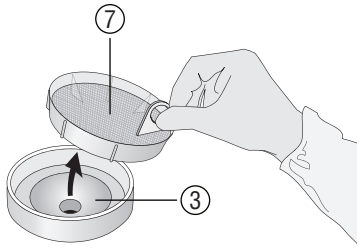

Le tamis filtrant (7) retient les éléments de tissu et empêche ainsi l'obturation du conduit. Il peut être retiré du raccord d'écoulement (3).

Date: 2023-02-13 Version: **P0136U FR Rev00**

UDO HEISIG GMBH THE DISPOSABLES COMPANY | Hermann-Oberth-Str. 17 85640 Putzbrunn Bavière / Allemagne | Direction: Udo Heisig, Carmen Silies AG München, HRB 82813 | Tél. +49 89 / 46 23 92 - 0 Télécopie +49 89 / 46 23 92 - 28 info@heisig.de | www.heisig.de

CE

TENIR COMPTE DES MISES EN GARDE AU VERSO

CONTENU DE L'EMBALLAGE		DÉTAILS
REF 37930U	UNIFLEX® TUR-tablier récepteur	Dimension: 50 x 110 cm
Une spécification détaillée du produit est disponible sur demande.		

Tuyau annelé **REF 32017U** (Ø intérieur de l'adaptateur: 22 mm, longueur extensible jusqu'à 200 cm) est disponible séparément

MISES EN GARDE et INFORMATIONS IMPORTANTES

Ne pas utiliser en cas de perte de stérilité ou si l'emballage est endommagé

ATTENTION : ne pas utiliser de produits endommagés !

Non réutilisable

ATTENTION : ne doit pas être réutilisé en raison d'un risque que les performances requises ne soient pas assurées et que le patient soit infecté .

ATTENTION : le mode d'emploi **n'est valable que pour les produits ci-joints .**

Conserver au sec

Conserver à l'abri de la lumière solaire

ATTENTION : Pour éviter **l'accumulation de liquide** à l'intérieur du tuyau de vidange, il faut veiller à ce que **l'inclinaison** du tuyau soit **constante** lors de l'installation.

ATTENTION : Ne s'appliquer que par un **professionnel de santé !**

ATTENTION : Tout **incident grave** lié au produit est signalé au fabricant et à l'autorité compétente de l'État membre dans lequel l'utilisateur et/ou le patient est établi .

AUTRES SYMBOLES UTILISÉS

NON STERILE — Produit non stérile

Date limite d'utilisation

LATEX — Sans latex

www.heisig.de — Suivez le mode d'emploi. Le mode d'emploi actuel peut être téléchargé sur **www.heisig.de**

000 — Numéro personnel du collaborateur chargé de la fabrication

LOT — Numéro de lot AAMM0123

Fabricant

50x1 — Nombre de produits par carton

Date de fabrication

REF 00000 — Référence de la pièce

PZN: 0000000 — Numéro central pharmaceutique

CE — Le produit est conforme aux exigences légales en vigueur pour les dispositifs médicaux.

MD — Dispositif médical

04 PE-LD — Respectueux de l'environnement en cas d'élimination appropriée. Aucun gaz toxique n'est produit lors de l'incinération. Mise à la décharge sans risque de pollution des eaux souterraines.

UDO HEISIG GMBH
THE DISPOSABLES COMPANY
Hermann-Oberth-Str. 17
85640 Putzbrunn
Bavière / Allemagne
Direction:
Udo Heisig, Carmen Silies
AG München, HRB 82813
Tél. +49 89 / 46 23 92 - 0
Télécopie +49 89 / 46 23 92 - 28
info@heisig.de | www.heisig.de

UDO HEISIG GMBH
THE DISPOSABLES COMPANY