IT ISTRUZIONI PER L'USO

UDO HEISIG GMBH
THE DISPOSABLES COMPANY

UNIFLEX® Grembiule di raccolta TUR (transurethral resection)

NON STERILE

Destinazione d'uso: Copertura per apparecchiature OP per la raccolta e il drenaggio dei liquidi corporei per la durata di un impiego. Per il fissaggio al tavolo operatorio. Con laccio per il fissaggio alle anche, al torace o al collo.

1

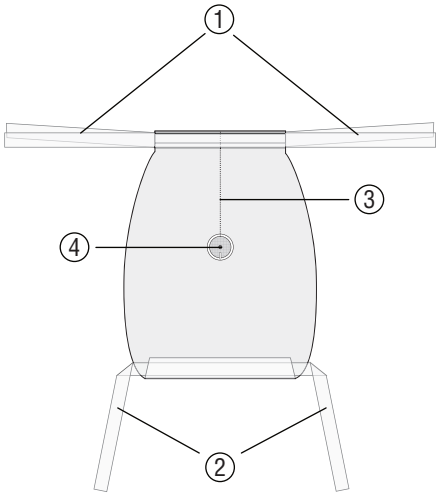

Il sacchetto di raccolta TUR viene dispiegato in modo che i lacci di fissaggio (1) (2) siano accessibili. L'ugello di scarico (3) è rivolto verso il basso (vedere anche la figura 4), la linea di saldatura (4) verso il tavolo operatorio.

2

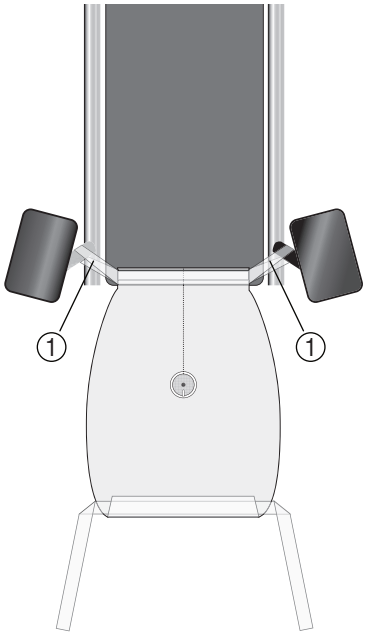

I lacci di fissaggio (1) vengono fissati nel punto adeguato al tavolo operatorio.

3

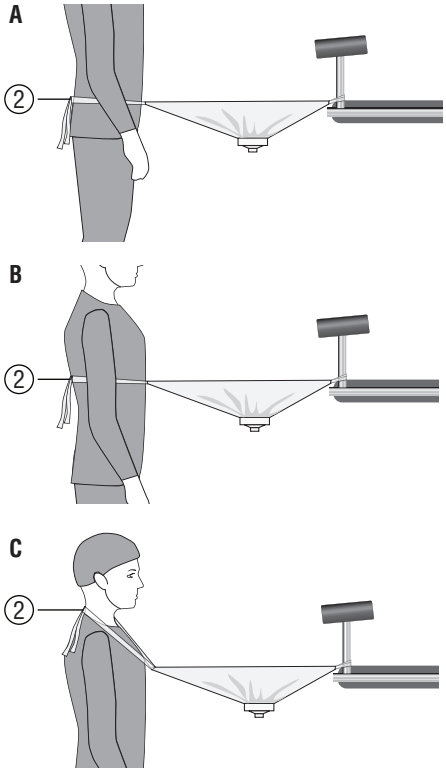

Mediante i lacci (2), il sacchetto di raccolta viene fissato a scelta alle anche (A), al torace (B) o al collo (C). Se il fissaggio è corretto, il sacchetto di raccolta TUR non può slacciarsi da solo.

4

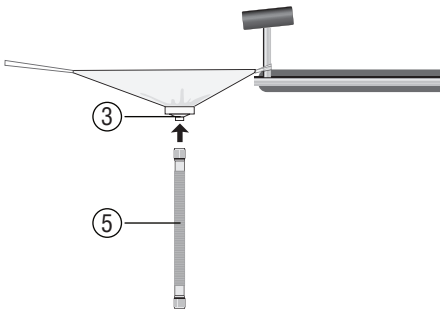

Il tubo flessibile (5) (venduto separatamente) viene ora innestato nell'ugello di scarico (3) del sacchetto di raccolta.

5

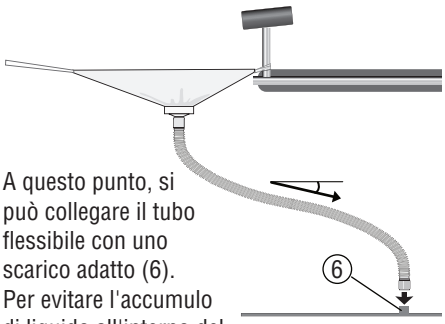

A questo punto, si può collegare il tubo flessibile con uno scarico adatto (6). Per evitare l'accumulo di liquido all'interno del tubo di scarico, è necessario garantire una pendenza costante all'interno del tubo.

Adattatori adeguati per lo scarico sono disponibili separatamente.

6

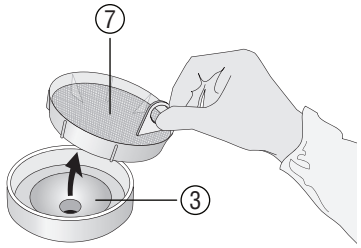

Il filtro a crivello (7) trattiene i residui di tessuti, evitando che la linea si intasi. Esso può essere rimosso dall'ugello di scarico (3).

Data: 2023-02-13

Versione: **P0136U IT Rev00**

UDO HEISIG GMBH
THE DISPOSABLES COMPANY

Hermann-Oberth-Str. 17
85640 Putzbrunn
Baviera / Germania

Direzione generale:
Udo Heisig, Carmen Silies
AG München, HRB 82813

Tel. +49 89 / 46 23 92 - 0
Fax +49 89 / 46 23 92 - 28
info@heisig.de | www.heisig.de

CE

OSSERVARE LE AVVERTENZE SUL RETRO

CONTENUTO DELLA CONFEZIONE		DETTAGLI
REF 37930U	UNIFLEX® Grembiule di raccolta TUR	Dimensioni: 50 x 110 cm
A richiesta, sono disponibili le specifiche dettagliate dei prodotti.		

Tubo flessibile **REF 32017U** (Ø interno dell'adattatore: 22 mm, lunghezza allungabile fino a 200 cm) è disponibile separatamente.

AVVERTENZE e INFORMAZIONI IMPORTANTI

Non utilizzare in caso di perdita della sterilità o di confezione danneggiata

ATTENZIONE: Non utilizzare i prodotti danneggiati

Non riutilizzare

ATTENZIONE: Non adatto al riutilizzo, perché le prestazioni necessarie potrebbero essere compromesse e potrebbe comparire un'infezione del paziente.

ATTENZIONE: Le istruzioni per l'uso valgono **solo per i prodotti in dotazione.**

Conservare secco

Conservare al riparo dalla luce solare

ATTENZIONE: Per evitare **l'accumulo di liquido** all'interno del tubo di scarico, è necessario garantire una **pendenza costante** all'interno del tubo durante l'installazione.

ATTENZIONE: Da utilizzare solo da **personale medico!**

ATTENZIONE: Tutti gli **incidenti gravi** relativi al prodotto devono essere segnalati al produttore e all'autorità competente dello Stato membro in cui è stabilito l'utente e/o il paziente.

ALTRI SIMBOLI UTILIZZATI

NON STERILE — Prodotto non sterile

Data di scadenza

LATEX — Senza lattice

www.heisig.de — Consultare le istruzioni per l'uso. È possibile scaricare le istruzioni per l'uso dal sito www.heisig.de **www.heisig.de**

000 — Numero personale del collaboratore addetto

LOT — Numero di lotto: AAMM0123

Produttore

50x1 — Numero di prodotti per cartone

Data di fabbricazione

REF 00000 — Codice articolo

PZN: 0000000 — Codice centrale farmaceutico

CE — Il prodotto è conforme ai requisiti legali validi per i dispositivi medici.

MD — Dispositivo medico

04 PE-LD — Ecologico se lo smaltimento è adeguato. La combustione non dà origine a gas tossici. Deposito in discarica senza compromissione delle acque sotterranee.

UDO HEISIG GMBH THE DISPOSABLES COMPANY | Hermann-Oberth-Str. 17 85640 Putzbrunn Baviera / Germania | Direzione generale: Udo Heisig, Carmen Silies AG München, HRB 82813 | Tel. +49 89 / 46 23 92 - 0 Fax +49 89 / 46 23 92 - 28 info@heisig.de | www.heisig.de