IT ISTRUZIONI PER L'USO

UDO HEISIG GMBH
THE DISPOSABLES COMPANY

STERINORM® Sacchetto con cucitura sul fondo

STERILE R

Destinazione d'uso: Copertura sterile per apparecchiature per la durata di un impiego

1

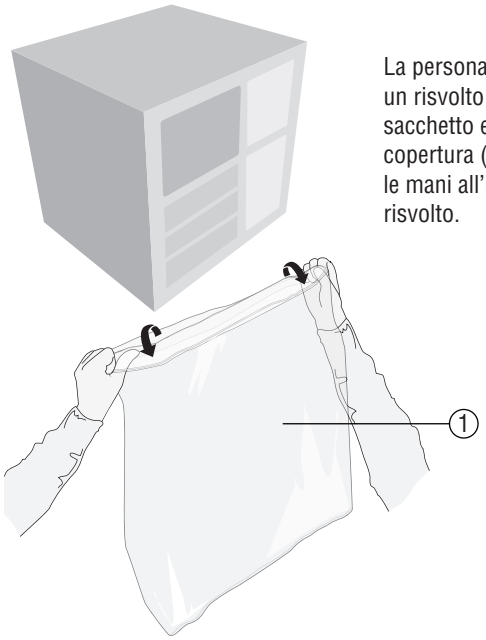

La persona sterile forma un risvolto all'apertura del sacchetto e afferra la copertura (1) con entrambe le mani all'interno del risvolto.

2

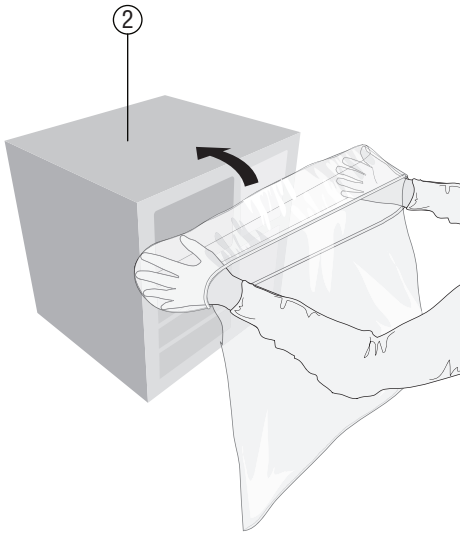

A questo punto, il sacchetto può essere imboccato sull'apparecchio (2) attraverso l'apertura allargata.

3

Avvolgere l'apparecchio completamente con la copertura.

4

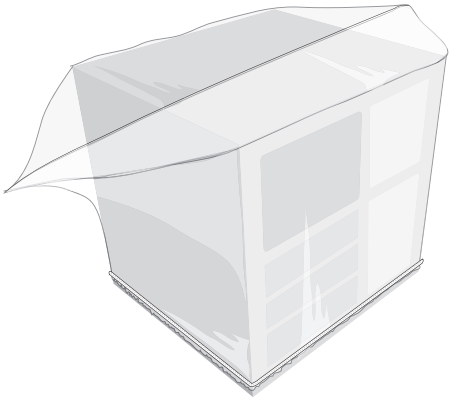

Data: 2023-02-13

Versione: **P0157 IT Rev01**

UDO HEISIG GMBH
THE DISPOSABLES COMPANY

Hermann-Oberth-Str. 17
85640 Putzbrunn
Baviera / Germania

Direzione generale:
Udo Heisig, Carmen Silies
AG München, HRB 82813

Tel. +49 89 / 46 23 92 - 0
Fax +49 89 / 46 23 92 - 28
info@heisig.de | www.heisig.de

CE 0197

OSSERVARE LE AVVERTENZE SUL RETRO

VARIANTI							
STERINORM® **Sacchetto con cucitura sul fondo**	REF **30045**	REF **30065**	REF **30085**	REF **30160**	REF **30180**	REF **30200**	REF **30250**
Dimensioni	800 x 450 mm	800 x 650 mm	800 x 850 mm	1000 x 600 mm	1000 x 800 mm	1000 x 1000 mm	1000 x 1500 mm
A richiesta, sono disponibili le specifiche dettagliate dei prodotti							

AVVERTENZE e INFORMAZIONI IMPORTANTI

Non utilizzare in caso di perdita della sterilità o di confezione danneggiata

ATTENZIONE: Non utilizzare i prodotti danneggiati

Non riutilizzare

Non risterilizzare

ATTENZIONE: Non adatto al riutilizzo, perché le prestazioni necessarie potrebbero essere compromesse e potrebbe comparire un'infezione del paziente.

ATTENZIONE: Le istruzioni per l'uso valgono **solo per i prodotti in dotazione.**

ATTENZIONE: Aprire il sacchetto pelabile **dalla cucitura sul lato superiore!**

Conservare secco

Conservare al riparo dalla luce solare

ATTENZIONE: L'uso di una copertura per apparecchiature può **compromettere la qualità delle immagini**

ATTENZIONE: Le aperture per l'aria non vanno mai coperte! Le apparecchiature coperte possono essere soggette a surriscaldamento.

ATTENZIONE: Da utilizzare solo da **personale medico!**

ATTENZIONE: Tutti gli **incidenti gravi** relativi al prodotto devono essere segnalati al produttore e all'autorità competente dello Stato membro in cui è stabilito l'utente e/o il paziente.

ALTRI SIMBOLI UTILIZZATI

STERILE R — Sterilizzato con radiazioni ionizzanti

Data di scadenza

LATEX — Senza lattice

www.heisig.de — Consultare le istruzioni per l'uso. È possibile scaricare le istruzioni per l'uso dal sito www.heisig.de **www.heisig.de**

1 — Numero delle unità di consumo per sacchetto pelabile

000 — Numero personale del collaboratore addetto

LOT — Numero di lotto: AAMM0123

Produttore

50x1 — Numero dei sacchetti pelabili per scatola

Data di fabbricazione

REF 00000 — Codice articolo

PZN: 0000000 — Codice centrale farmaceutico

CE 0197 — Il prodotto è conforme ai requisiti legali validi per i dispositivi medici. Il produttore viene monitorato con il numero 0197 dall'organismo notificato.

MD — Dispositivo medico

Sistema a singola barriera *sterile*

Sistema a singola barriera *sterile* con imballaggio protettivo esterno

04 PE-LD — Ecologico se lo smaltimento è adeguato. La combustione non dà origine a gas tossici. Deposito in discarica senza compromissione delle acque sotterranee.

UDO HEISIG GMBH
THE DISPOSABLES COMPANY

Hermann-Oberth-Str. 17
85640 Putzbrunn
Baviera / Germania

Direzione generale:
Udo Heisig, Carmen Silies
AG München, HRB 82813

Tel. +49 89 / 46 23 92 - 0
Fax +49 89 / 46 23 92 - 28
info@heisig.de | www.heisig.de

UDO HEISIG GMBH
THE DISPOSABLES COMPANY